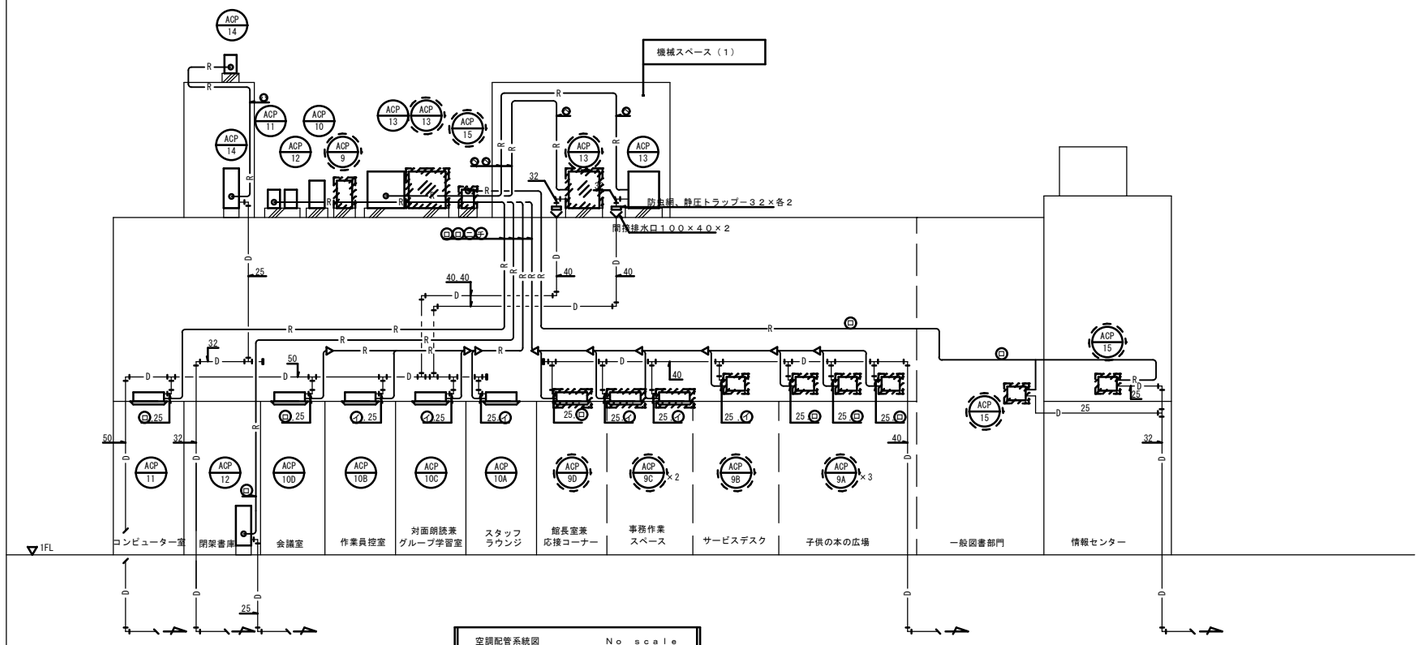

空調配管系統図　　No scale

特記１．図中の ▨ はサヤ管（ＶＵ２００φ）工法を示す。

：本工事対象の機器符号、改修機器を示す。

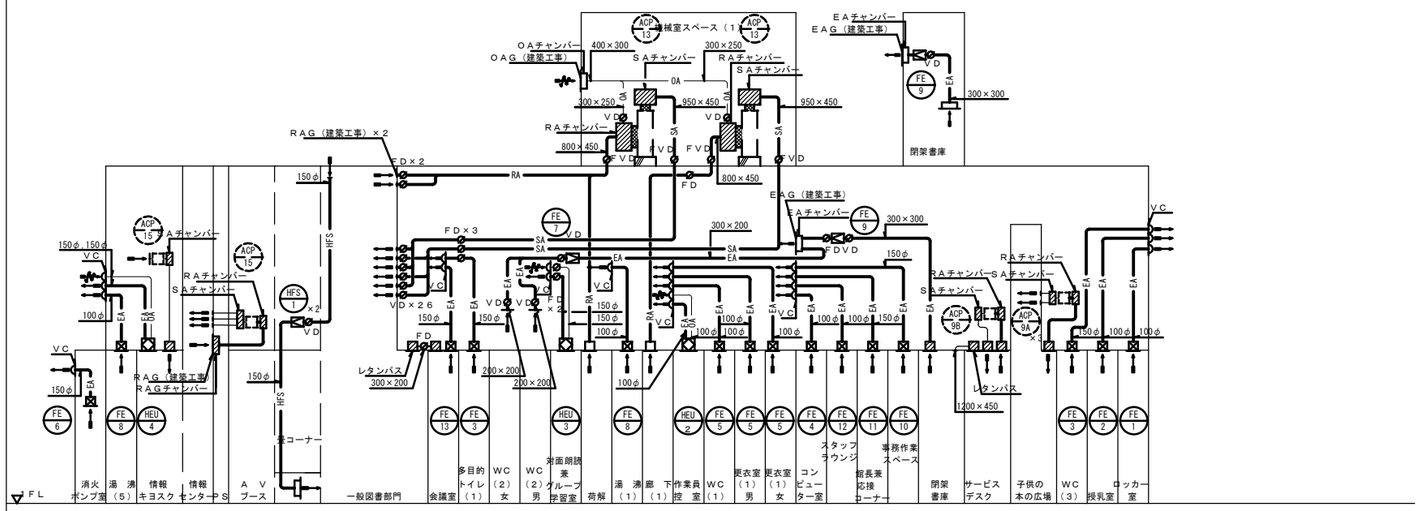

空調ダクト系統図　　No scale

特記　１．ＡＣＰ－８，ＡＣＰ－１３用ダクト（ＳＡ・ＲＡダクト）は，機械スペース内を亜鉛板ダクトとし
機械室以降グラスウールダクトとする。
尚，器具ボックス・チャンバー類も上記と同様とする。

工事名	山田図書館空調機更新工事	図面番号
図面名	空調系統図	M-2
縮　尺	NoScale	
担当課	生涯学習課	